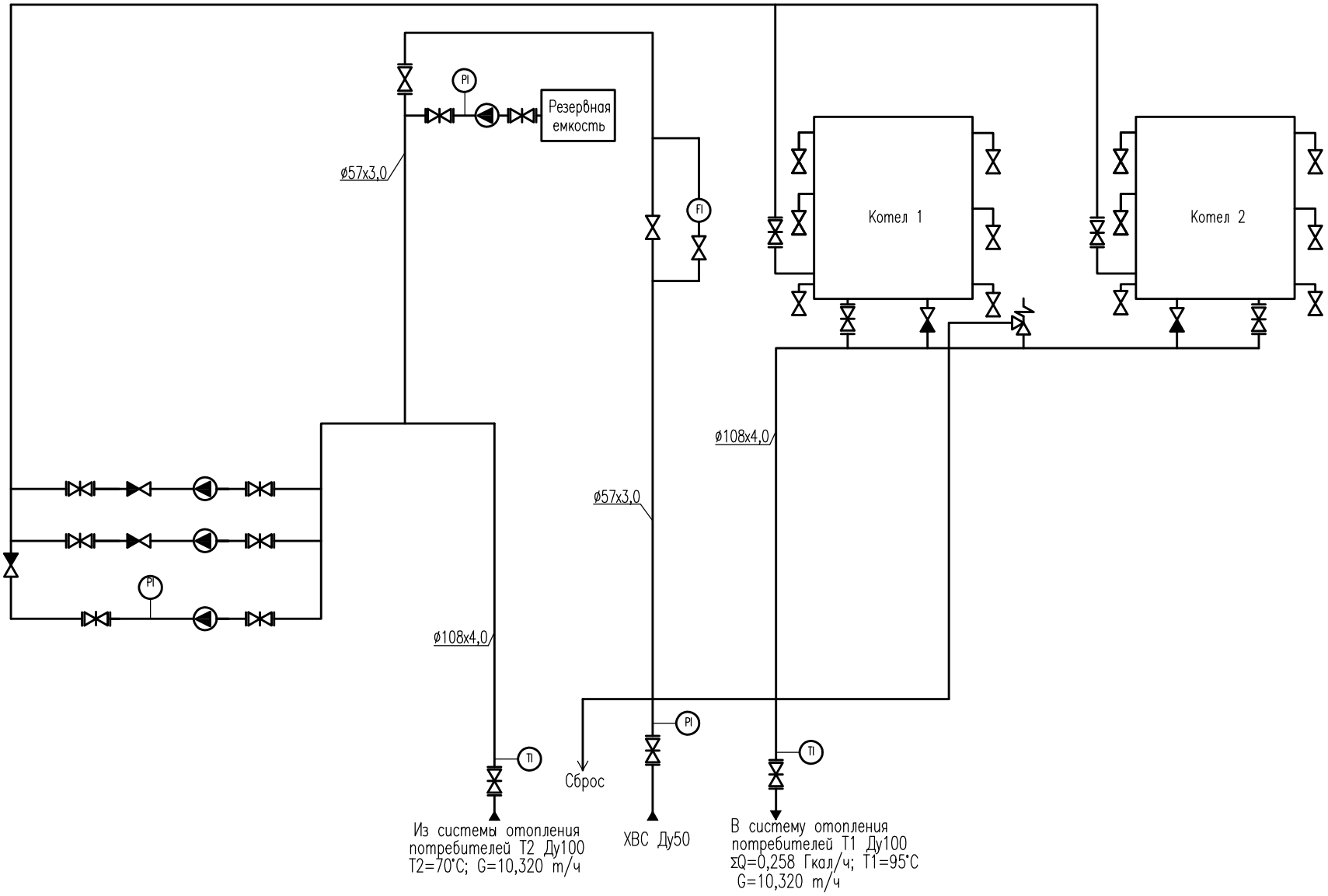

Изм.	Кол.	Лист	Nдок.	Подп.	Дата
Разработал					
Чертил					
Проверил					
Н.Контроль					
Т.Контроль					

100.17-021-АТС

Юридическое наименование абонента
Фактический адрес установки УУТЭ

Узел учета тепловой энергии	Стадия	Лист	Листов
	Р	3	1
Схема котельной до установки узла учета тепловой энергии	Наименование проектной организации		